TECHNICKÝ LIST

HREBENÁČ PRE KRYTINU

UNI-HRE

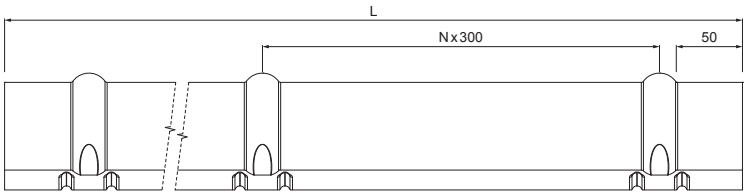

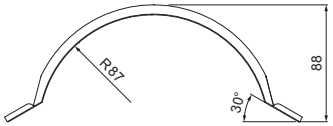

DETAIL:

1. hrebenáč oblý 2 m alebo 3 m
   krycia šírka 1,864 m (2 m) a 2,936 m (3 m)
2. farmárska skrutka 4,8 x 20
3. strešná plechová krytina
4. strešná lata
5. kontralata
6. krokva
7. odkvapový plech
8. ochranný vetrací pás
9. fólia
10. strešný žľab
11. hák

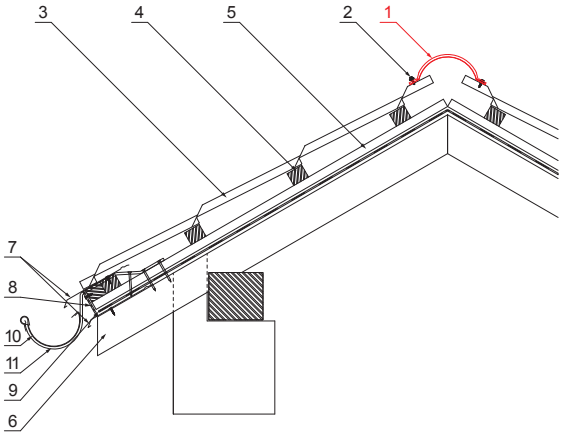

Rozmery [mm]		
Dĺžka [m]	L	N
2,0	1925	6

RC Pozink lakovaný – Rally červená – RAL 3020

INDEX	ZMENA	DÁTUM	PODPIS	KJG QUALITY	Scan code for 3D model
ZN. MAT.			T.O.	HMOTNOSŤ kg	MER.
ROZM.–POLOT					
POM. ZAR.				STN	TR.Č.
VYPR.	Ing. Kluska M.			POZN.	Č.POZÍCIE
PRESK.					
TECHNOL.	TECHNOL.			STARÝ V.	Č.V.
NÁZOV	Hrebenáč pre krytinu			Počet listov	UNI-HRE List

Vytvorené: 19.01.2026 18:04:55

Technické zmeny vyhradené