TECHNICKÝ LIST

HREBENÁČ PRE KRYTINU

UNI-HRE

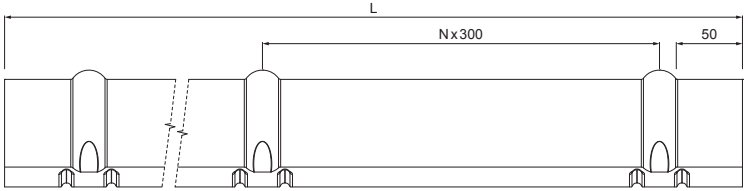

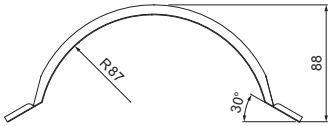

DETAIL:

1. hrebenáč oblý 2 m alebo 3 m
   krycia šírka 1,864 m (2 m) a 2,936 m (3 m)
2. farmárska skrutka 4,8 x 20
3. strešná plechová krytina
4. strešná lata
5. kontralata
6. krokva
7. odkvapový plech
8. ochranný vetrací pás
9. fólia
10. strešný žľab
11. hák

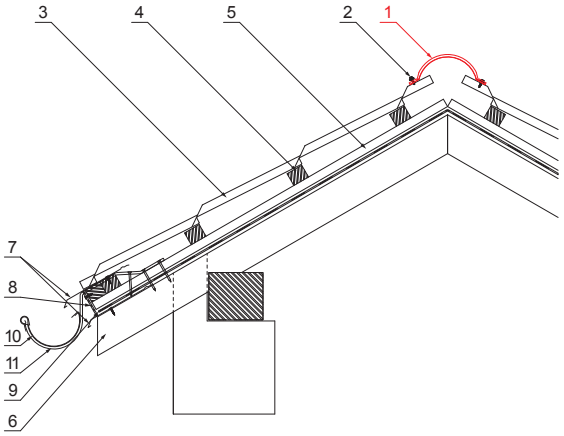

TMS Pozink lakovaný STUCCO – Testa di Moro STUCCO – RAL 8028

Rozmery [mm]		
Dĺžka [m]	L	N
2,0	1925	6

INDEX / ZMENA		DÁTUM	PODPIS	KJG QUALITY	Scan code for 3D model
ZN. MAT.			T.O.	HMOTNOSŤ kg	MER.
ROZM.–POLOT					
POM. ZAR.				STN	TR.Č.
VYPR.	Ing. Kluska M.			POZN.	Č.POZÍCIE
PRESK.					
TECHNOL.	TECHNOL.			STARÝ V.	Č.V.
NÁZOV	Hrebenáč pre krytinu			Počet listov	UNI-HRE List

Vytvorené: 08.06.2026 01:45:10

Technické zmeny vyhradené