TECHNICKÝ LIST

UKONČENIE HREBENÁČA OBLÉ

UNI-UHO

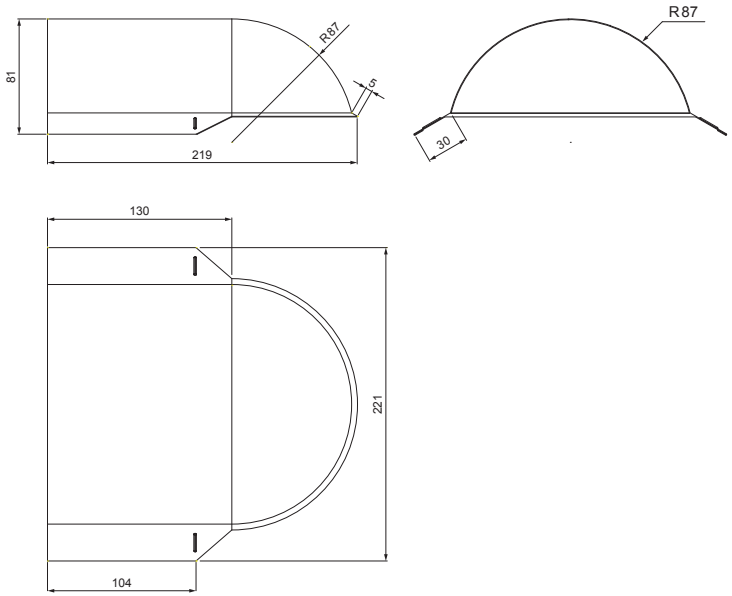

DETAIL:

1. ukončenie hrebenáča oblé
2. rýchlonit 3,2 x 8 (min. 3 ks)
3. hrebenáč oblý
4. farmárska skrutka 4,8 x 20
5. strešná plechová krytina
6. strešná lata
7. kontralata
8. krokva
9. odkvapový plech
10. ochranný vetrací pás
11. fólia
12. strešný žľab
13. hák

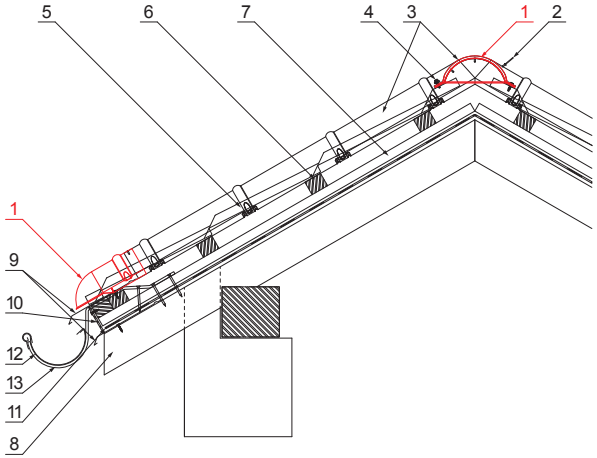

LS Pozink lakovaný – Ľahko šedá – RAL 7035

INDEX	ZMENA	DÁTUM	PODPIS	KJG QUALITY	Scan code for 3D model
ZN. MAT.			T.O.	HMOTNOSŤ kg	MER.
ROZM.–POLOT					
POM. ZAR.				STN	TR.Č.
VYPR.	Ing. Kluska M.			POZN.	Č.POZÍCIE
PRESK.					
TECHNOL.	TECHNOL.			STARÝ V.	Č.V.
NÁZOV	Ukončenie hrebenáča oblé			Počet listov	UNI-UHO List

Vytvorené: 06.06.2026 00:29:49

Technické zmeny vyhradené