TECHNICKÝ LIST

STREŠNÝ SCHOD NA KRYTINU UNI

W-UNI DACH

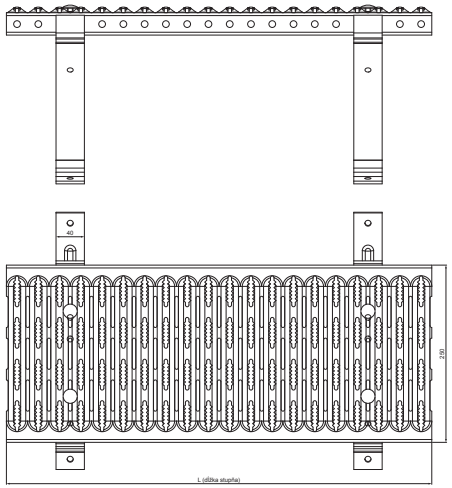

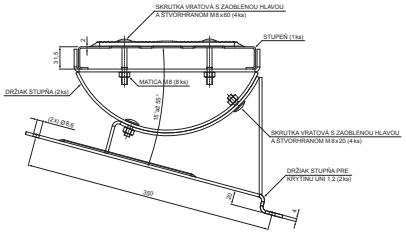

DETAIL:

1. strešný schod na krytinu UNI
2. spojka plošín strešného schodu
3. farmárska skrutka 4,8 x 60
4. EPDM tesnenie 25 x 40 x 3
5. strešná plechová krytina
6. strešná lata
7. kontralata
8. krokva
9. odkvapový plech
10. ochranný vetrací pás
11. fólia
12. strešný žľab
13. hák

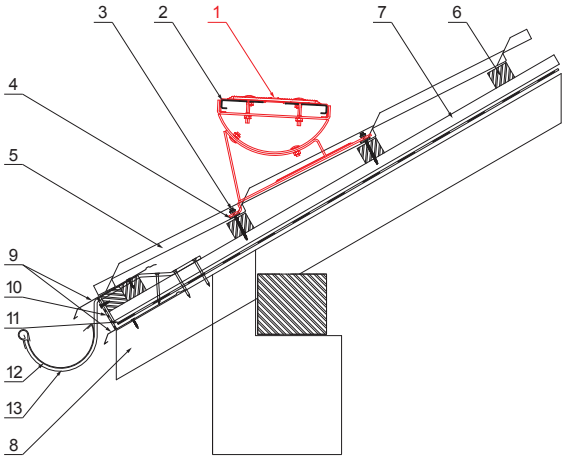

Rozmery [mm]	
Menovitá veľkosť	L
600	600

TM Farba : Hliník lakovaný – Testa di Moro – RAL 8028
Materiál: Pozink – Natur

INDEX	ZMENA	DÁTUM	PODPIS	KJG QUALITY	Scan code for 3D model
ZN. MAT.			T.O.	HMOTNOSŤ kg	MER.
ROZM.–POLOT					
POM. ZAR.				STN	TR.Č.
VYPR.	Ing. Kluska M.			POZN.	Č.POZÍCIE
PRESK.					
TECHNOL.	TECHNOL.			STARÝ V.	Č.V.
NÁZOV	Strešný schod na krytinu UNI			Počet listov	W-UNI DACH List

Vytvorené: 06.06.2026 00:09:22

Technické zmeny vyhradené