TECHNICKÝ LIST

HLINÍKOVÁ KALOTA PODLOŽKA TR 18

TR-ORK TR18

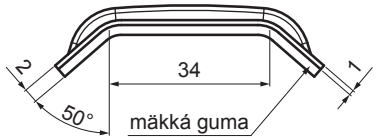

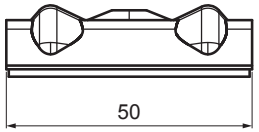

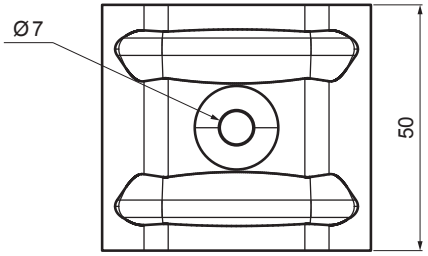

POUŽITIE:
- na upevnenie TR v jeho hornej vlne

VLASTNOSTI:
- zvyšuje stabilitu
- bezpečnosť uchytenia

HODNOTY PRE URČENIE SPRÁVNEJ KALOTY:
- šírka hornej vlny (mm)
- uhol α (°)

alebo

- šírka hornej vlny (mm)
- výška profilu (mm)
- svetlá šírka hornej vlny (mm)

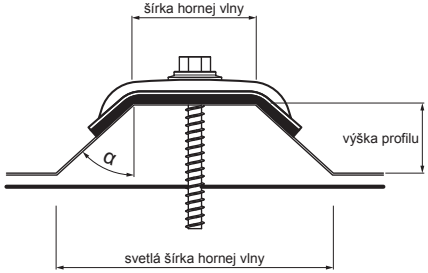

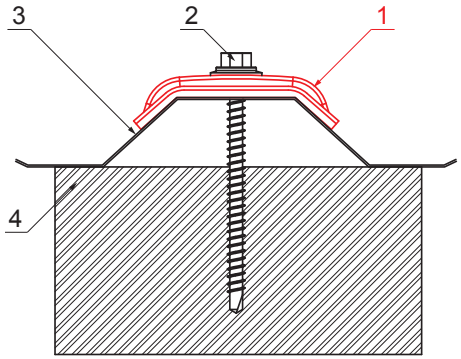

DETAIL:
1. hliníková kalota podložka TR
2. pozinkovaná TR skrutka do dreva
3. trapéz
4. drevo

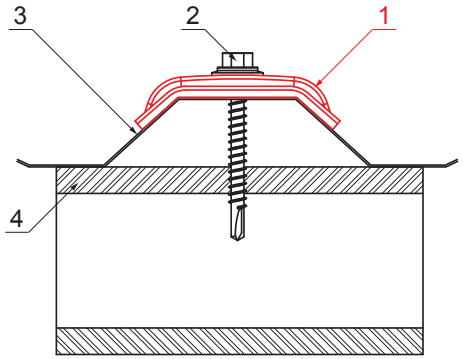

DETAIL:
1. hliníková kalota podložka TR
2. pozinkovaná TR skrutka do ocele
3. trapéz
4. oceľ

B Hliník lakovaný – Biela – RAL 9010

INDEX	ZMENA	DÁTUM	PODPIS	KJG QUALITY	Scan code for 3D model
ZN. MAT.			T.O.	HMOTNOSŤ kg	MER.
ROZM.–POLOT					
POM. ZAR.				STN	TR.Č.
VYPR.	Ing. Kluska M.			POZN.	Č.POZÍCIE
PRESK.					
TECHNOL.	TECHNOL.			STARÝ V.	Č.V.
NÁZOV	Hliníková kalota podložka TR 18			Počet listov	TR-ORK TR18 List

Vytvorené: 06.06.2026 21:41:21

Technické zmeny vyhradené