TECHNICKÝ LIST

TANIEROVÁ PODLOŽKA ALUZINK

TR-ORK-HTV-TK

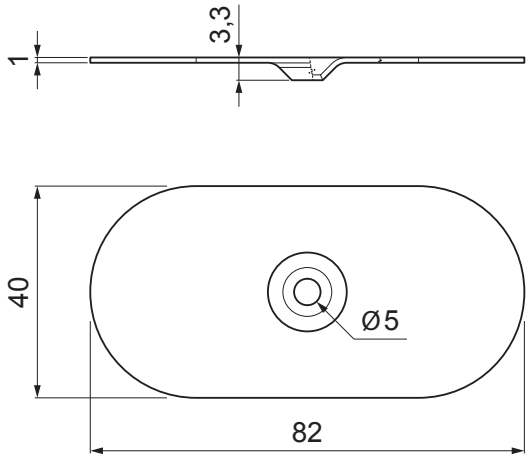

POUŽITIE:

- pre mechanické ukotvenie hydroizolácie k nosnej konštrukcii z trapézového oceľového plechu, dreva a doskových materiálov

MATERIÁL:

- oceľ s povrchovou úpravou ALUZINK

DETAIL:

1. nosná konštrukcia
2. tepelná izolácia
3. hydroizolácia
4. tanierová podložka ALUZINK
5. pozinkovaná skrutka DABO
6. vrchná fólia

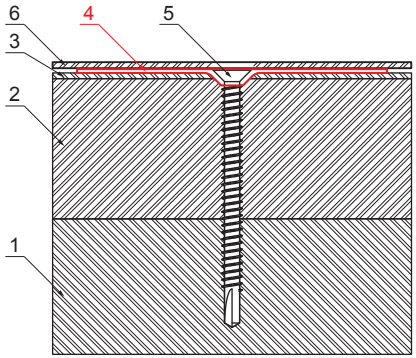

AZ ALUZINK

INDEX	ZMENA	DÁTUM	PODPIS	KJG QUALITY	Scan code for 3D model
ZN. MAT.		T.O.		HMOTNOSŤ kg	MER.
ROZM.–POLOT					
POM. ZAR.				STN	TR.Č.
VYPR.	Ing. Kluska M.			POZN.	Č.POZÍCIE
PRESK.					
TECHNOL.	TECHNOL.			STARÝ V.	Č.V.
NÁZOV	Tanierová podložka ALUZINK			Počet listov	TR-ORK-HTV-TK List

Vytvorené: 05.06.2026 03:31:54

Technické zmeny vyhradené