TECHNICKÝ LIST

DRŽIAK NA TRAPÉZ 1-DIEROVÝ

ZS-TR WSZTR 1/35

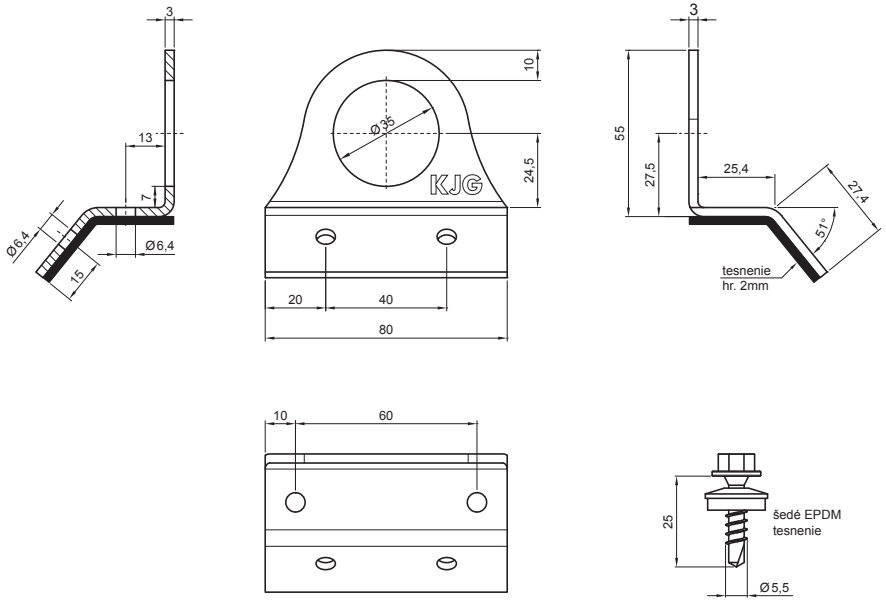

BALENIE:

- držiak na trapéz 1-dierový – 1 ks
- nerezová skrutka Ø5,5x25 – 4 ks

DETAIL:

1. držiak na trapéz 1-dierový
2. rúra zachytávača snehu
3. PVC univerzálna spojka rúry zachytávača snehu
4. PVC univerzálna krytka rúry zachytávača snehu
5. rozrážač ľadu na trapéz
6. PVC čierny návlek na rozrážač ľadu

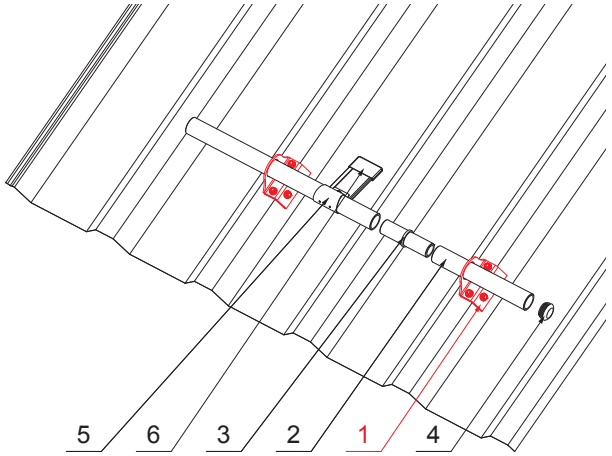

W Hliník – Natur

INDEX	ZMENA	DÁTUM	PODPIS	KJG QUALITY	Scan code for 3D model
ZN. MAT.			T.O.	HMOTNOSŤ kg	MER.
ROZM.–POLOT					
POM. ZAR.				STN	TR.Č.
VYPR.	Ing. Kluska M.			POZN.	Č.POZÍCIE
PRESK.					
TECHNOL.	TECHNOL.			STARÝ V.	Č.V.
NÁZOV	Držiak na trapéz 1-dierový			Počet listov	ZS-TR WSZTR 1/35 List

Vytvorené: 06.06.2026 17:40:00

Technické zmeny vyhradené