TECHNICKÝ LIST

NÁDSTAVEC ZACHYTÁVAČA SNEHU NA FALZOVANÚ KRYTINU ZS-PZSF ND/2

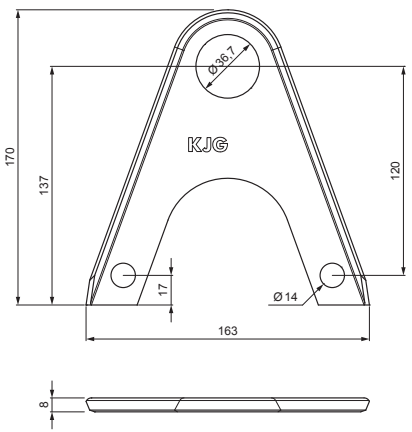

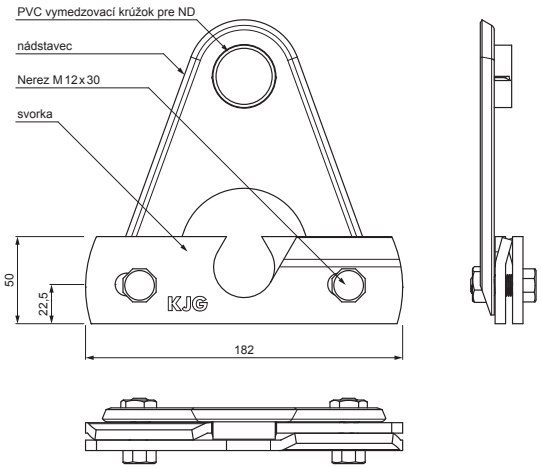

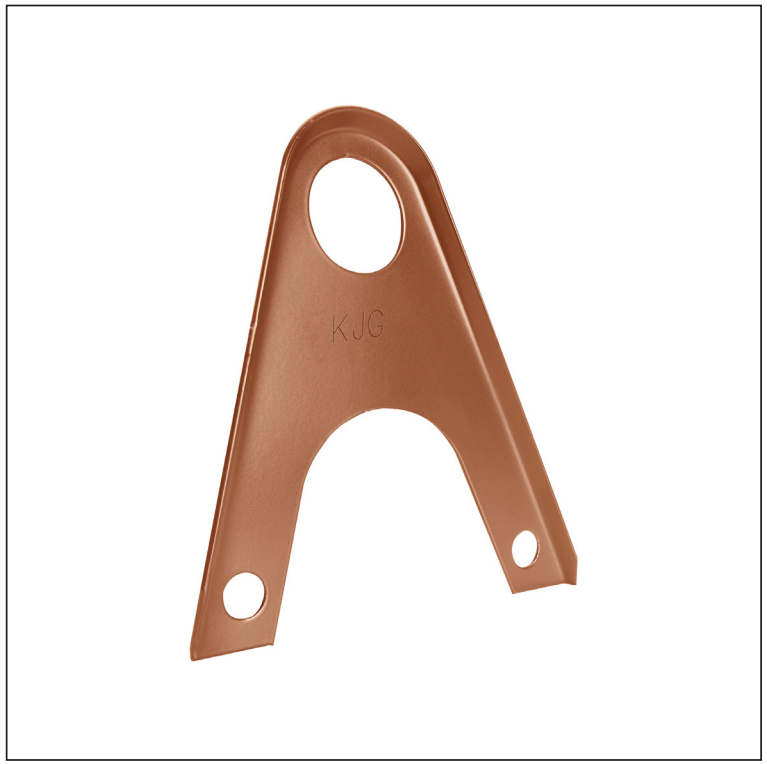

DETAIL:

1. svorka zachytávača snehu na falzovanú krytinu
2. nádstavec zachytávača snehu na falzovanú krytinu
3. rozrážač ľadu zachytávača snehu na falzovanú krytinu
4. rúra do svorky na falzovanú krytinu
5. PVC univerzálna spojka rúry zachytávača snehu
6. PVC univerzálna krytka rúry zachytávača snehu
7. PVC vymedzovací krúžok pre ND zachytávača snehu

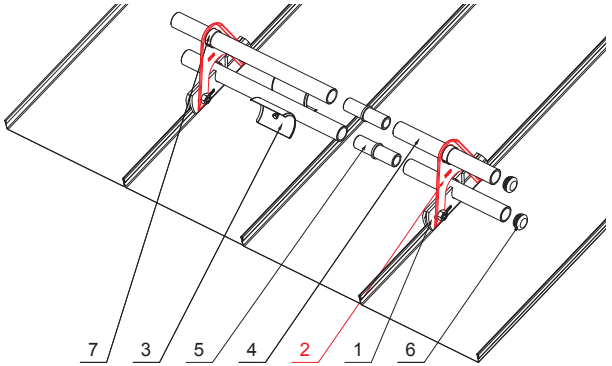

MH Farba : Pozink lakovaný – Medeno hnedá – RAL 8004
Materiál: Hliník – Natur

INDEX	ZMENA	DÁTUM	PODPIS	KJG QUALITY	Scan code for 3D model
ZN. MAT.			T.O.	HMOTNOSŤ kg	MER.
ROZM.–POLOT					
POM. ZAR.				STN	TR.Č.
VYPR.	Ing. Kluska M.			POZN.	Č.POZÍCIE
PRESK.					
TECHNOL.	TECHNOL.			STARÝ V.	Č.V.
NÁZOV	Nádstavec zachytávača snehu na falzovanú krytinu			Počet listov ZS-PZSF ND/2	List

Vytvorené: 19.01.2026 08:04:16

Technické zmeny vyhradené