TECHNICKÝ LIST

NÁSTREŠNÝ SCHOD – SET 800 x 250

FALZ-WDACH

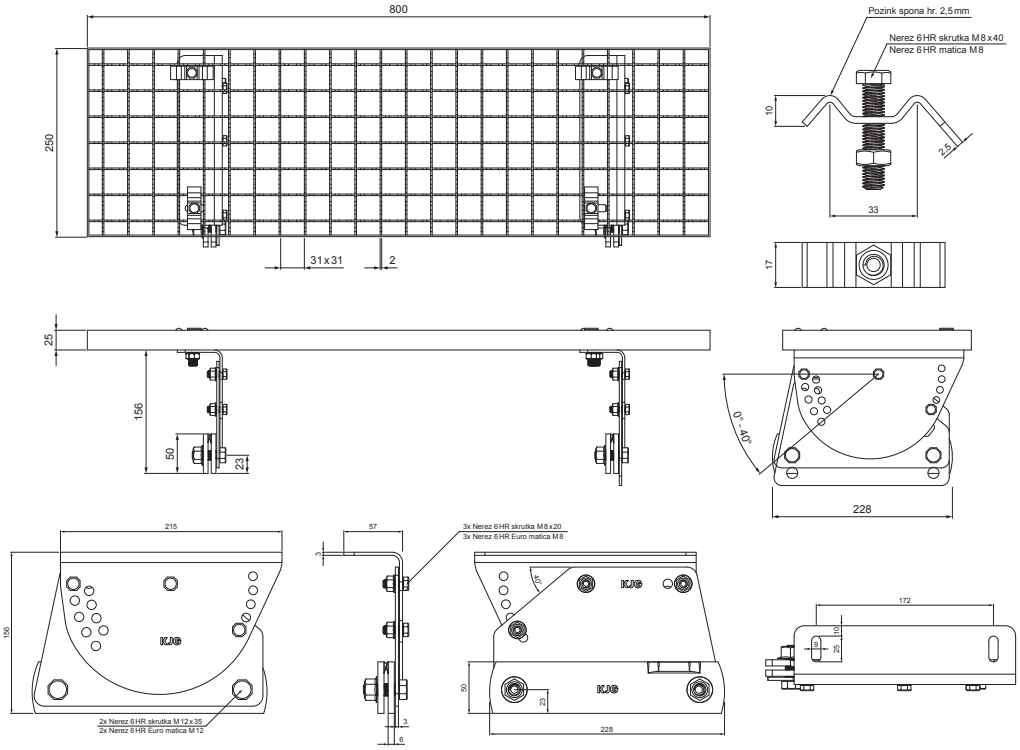

BALENIE – SET:

- pozink nástrešný schod 800 x 250 – 1 ks
- hliníkový držiak nástrešného schodu – 2 ks
- nerez 6 HR skrutka M 12 x 35 – 4 ks
- nerez 6 HR Euro matica M 12 – 4 ks
- nerez 6 HR skrutka M 8 x 20 – 6 ks
- nerez 6 HR Euro matica M 8 – 6 ks
- pozink spona na nástrešný schod – 4 ks
- nerez 6 HR skrutka M 8 x 40 – 4 ks
- nerez 6 HR matica M 8 – 4 ks

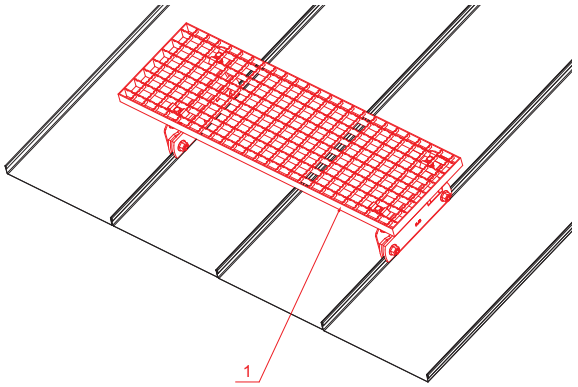

DETAIL:

1. nástrešný schod – set 800 x 250

ZS Hliník lakovaný – Zinkovo šedá – RAL extra

INDEX	ZMENA	DÁTUM	PODPIS	KJG QUALITY	Scan code for 3D model
ZN. MAT.		T.O.		HMOTNOSŤ kg	MER.
ROZM.–POLOT					
POM. ZAR.				STN	TR.Č.
VYPR.	Ing. Kluska M.			POZN.	Č.POZÍCIE
PRESK.					
TECHNOL.	TECHNOL.			STARÝ V.	Č.V.
NÁZOV	Nástrešný schod set 800 x 250			Počet listov	FALZ-WDACH List

Vytvorené: 06.06.2026 06:07:10

Technické zmeny vyhradené