TECHNICKÝ LIST

# KRYTKA MONTÁŽNA 16/4

# SM-KM

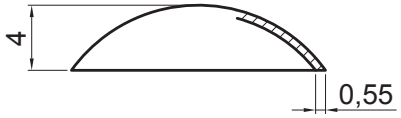


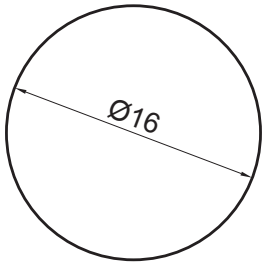


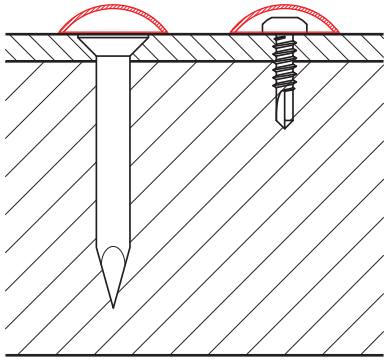

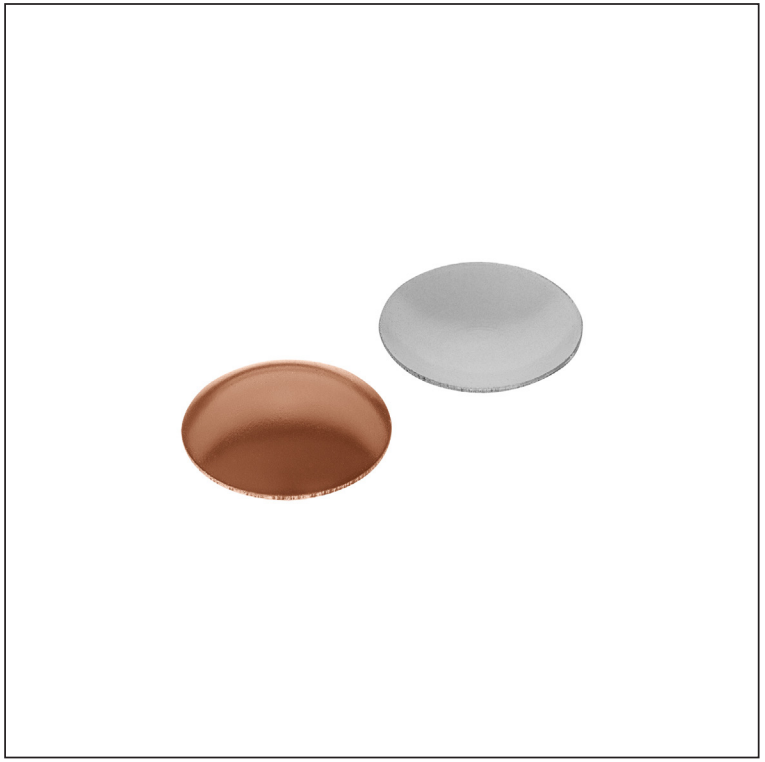

MH Pozink lakovaný – Medeno hnedá – RAL 8004

| | | | | | |
|---|---|---|---|---|---|
| INDEX | ZMENA | DÁTUM | PODPIS | KJG QUALITY | Scan code for 3D model |
| ZN. MAT. | | | T.O. | HMOTNOSŤ kg | MER. |
| ROZM.–POLOT | | | | | |
| POM. ZAR. | | | | STN | TR.Č. |
| VYPR. | Ing. Kluska M. | | | POZN. | Č.POZÍCIE |
| PRESK. | | | | | |
| TECHNOL. | TECHNOL. | | | STARÝ V. | Č.V. |
| NÁZOV | Krytka montážna 16/4 | | | Počet listov | SM-KM List |

Vytvorené: 21.01.2026 01:13:14

Technické zmeny vyhradené