TECHNICKÝ LIST

KRYTKA MONTÁŽNA S PODLOŽKOU 20/3

IT-KMP

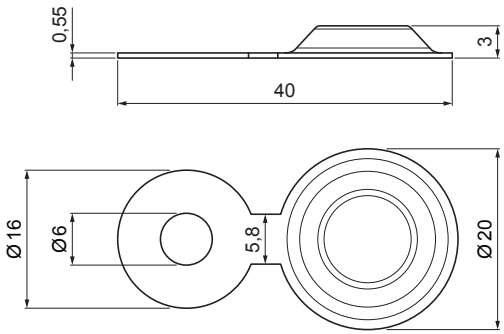

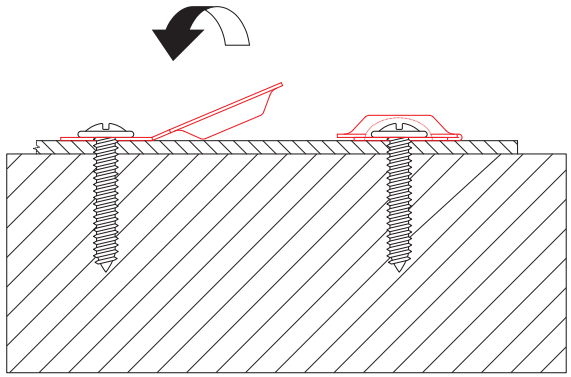

TZ Pozink lakovaný – Trávovo zelená – RAL 6011

INDEX	ZMENA	DÁTUM	PODPIS	KJG QUALITY	Scan code for 3D model
ZN. MAT.			T.O.	HMOTNOSŤ kg	MER.
ROZM.–POLOT					
POM. ZAR.				STN	TR.Č.
VYPR.	Ing. Kluska M.			POZN.	Č.POZÍCIE
PRESK.					
TECHNOL.	TECHNOL.			STARÝ V.	Č.V.
NÁZOV	Krytka montážna s podložkou 20/3			Počet listov	IT-KMP List

Vytvorené: 19.01.2026 11:29:28

Technické zmeny vyhradené