TECHNICKÝ LIST

SPOJKA ZVODOVEJ RÚRY

P-PSRU

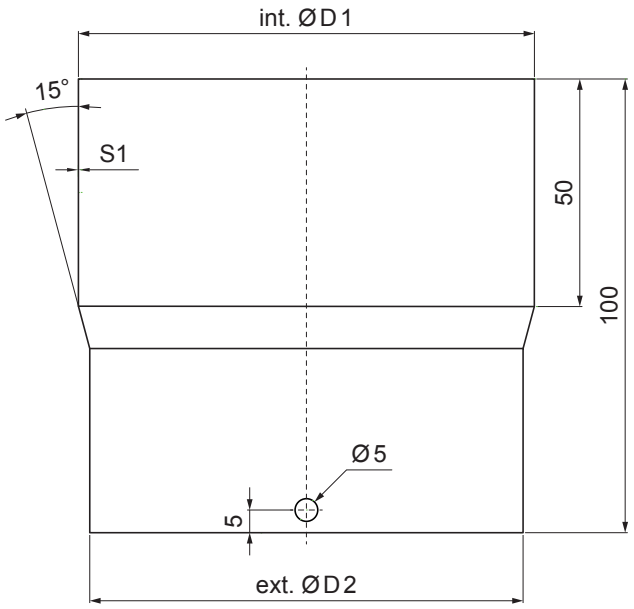

MZ Pozink lakovaný – Machovo zelená – RAL 6005

Rozmery [mm]		
Menovitá veľkosť	int. Ø D 1	ext. Ø D 2
80	80	76
100	100	96
120	120	116

INDEX / ZMENA		DÁTUM	PODPIS	KJG QUALITY	Scan code for 3D model
ZN. MAT.			T.O.	HMOTNOSŤ kg	MER.
ROZM.–POLOT					
POM. ZAR.				STN	TR.Č.
VYPR.	Ing. Kluska M.			POZN.	Č.POZÍCIE
PRESK.					
TECHNOL.	TECHNOL.			STARÝ V.	Č.V.
NÁZOV	Spojka zvodovej rúry			Počet listov	P-PSRU List

Vytvorené: 19.01.2026 19:49:47

Technické zmeny vyhradené