TECHNICKÝ LIST

ZACHYTÁVAČ VODY + SITKO

M-MZVS

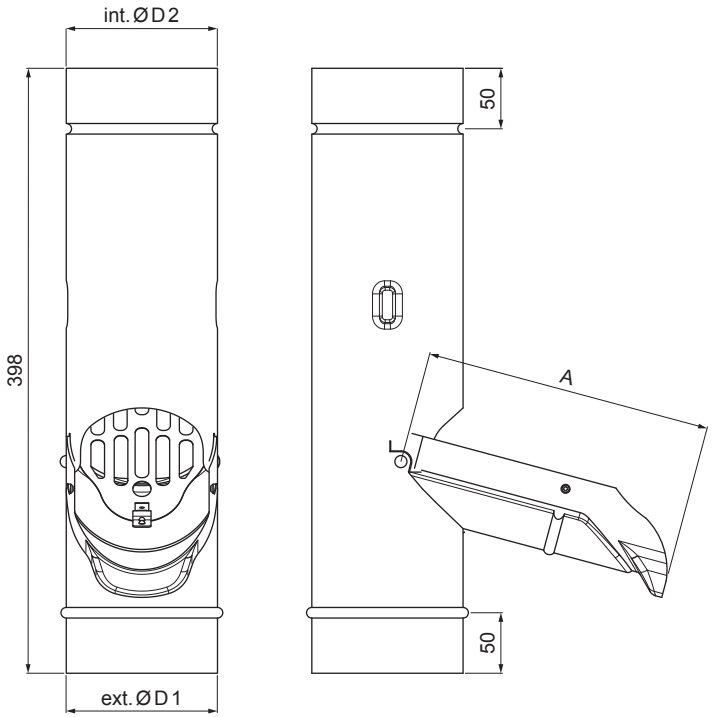

M Meď – Natur

Rozmery [mm]			
Menovitá veľkosť	A	Ø D 1	Ø D 2
80	150	80	80
100	190	100	100
120	230	120	120

INDEX	ZMENA	DÁTUM	PODPIS	KJG QUALITY	Scan code for 3D model
ZN. MAT.			T.O.	HMOTNOSŤ kg	MER.
ROZM.–POLOT					
POM. ZAR.				STN	TR.Č.
VYPR.	Ing. Kluska M.			POZN.	Č.POZÍCIE
PRESK.					
TECHNOL.	TECHNOL.			STARÝ V.	Č.V.
NÁZOV	Zachytávač vody + sitko			Počet listov	M-MZVS List

Vytvorené: 20.01.2026 01:23:41

Technické zmeny vyhradené