TECHNICKÝ LIST

ZACHYTÁVAČ VODY

P-PZV

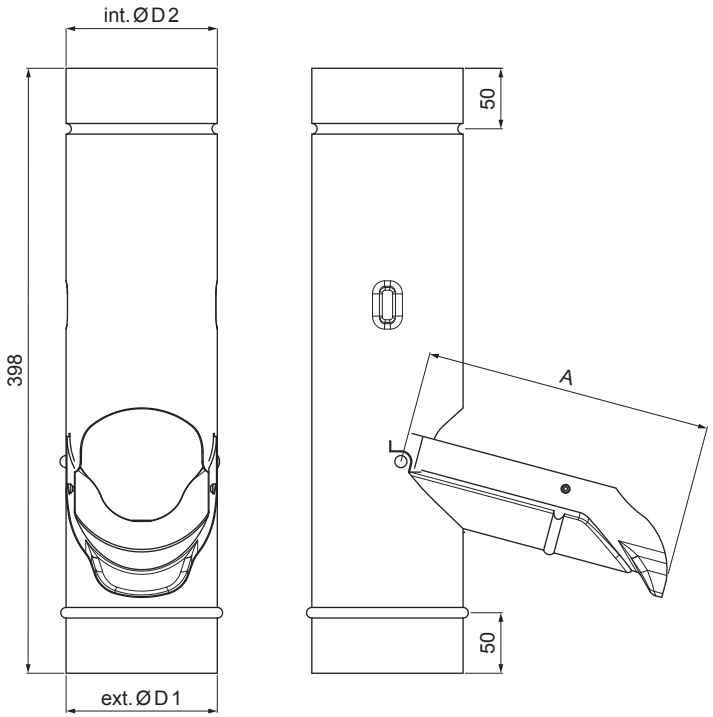

IC Pozink lakovaný – Intenzívna čierna – RAL 9005

Rozmery [mm]			
Menovitá veľkosť	A	Ø D 1	Ø D 2
80	150	80	80
100	190	100	100
120	230	120	120

INDEX	ZMENA	DÁTUM	PODPIS	KJG QUALITY	Scan code for 3D model
ZN. MAT.			T.O.	HMOTNOSŤ kg	MER.
ROZM.–POLOT					
POM. ZAR.				STN	TR.Č.
VYPR.	Ing. Kluska M.			POZN.	Č.POZÍCIE
PRESK.					
TECHNOL.	TECHNOL.			STARÝ V.	Č.V.
NÁZOV	Zachytávač vody			Počet listov	P-PZV List

Vytvorené: 19.01.2026 21:54:16

Technické zmeny vyhradené